מעבר מהיר רחב בגובה מלא

- מעבר מהיר רחב דו כיווני בגובה מלא (152 ס״מ מהרצפה)
- מעבר מהיר מיוצר באירופה ועומד בתקנים אירופאים
- מערכת ניתנת לתכנות חסימת כיוון אחד או חסימה לשני הכיוונים
- נטרול המעבר בעת חירום ו/או הפסקת חשמל
- אופציונלי- עמדת מנהל ,לניהול ידני של המעבר, חסימה ,שחרור , פתיחה בחירום
- ניהול באמצעות בקרי ביוקום או כל בקר אחר המספק מגע יבש

ת.ד. 40477 מבשרת ציון 9140401
www.biocom.co.il | 03-6207000

SW900

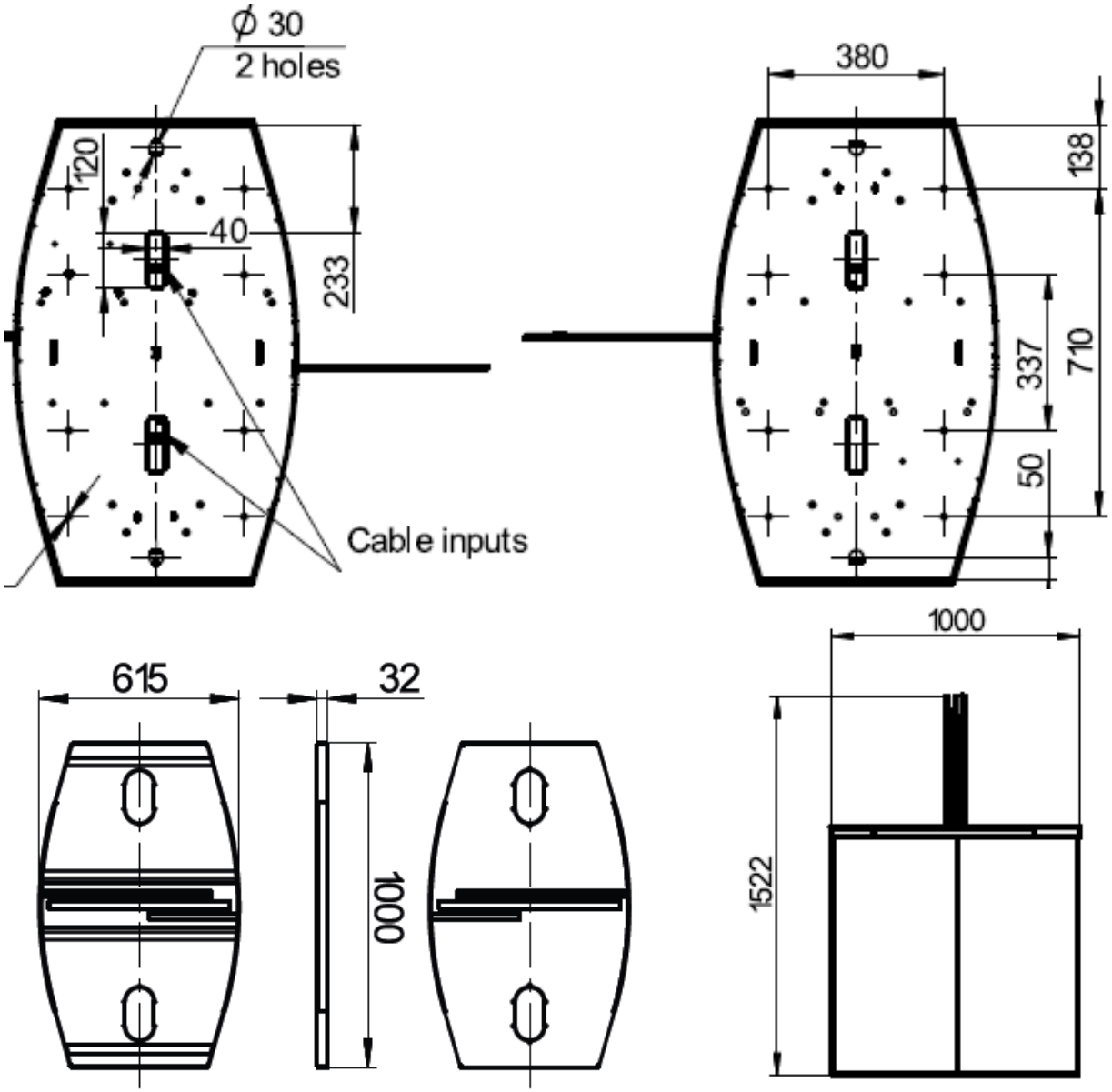

Technical Specifications:

Unit width, mm	2122
Unit length, mm	1000
Unit height, mm	1522
Unit weight, kg (not more)	345
Mechanism	Motorized

ת.ד. 40477 מבשרת ציון 9140401
www.biocom.co.il | 03-6207000